Anlage: 5.5

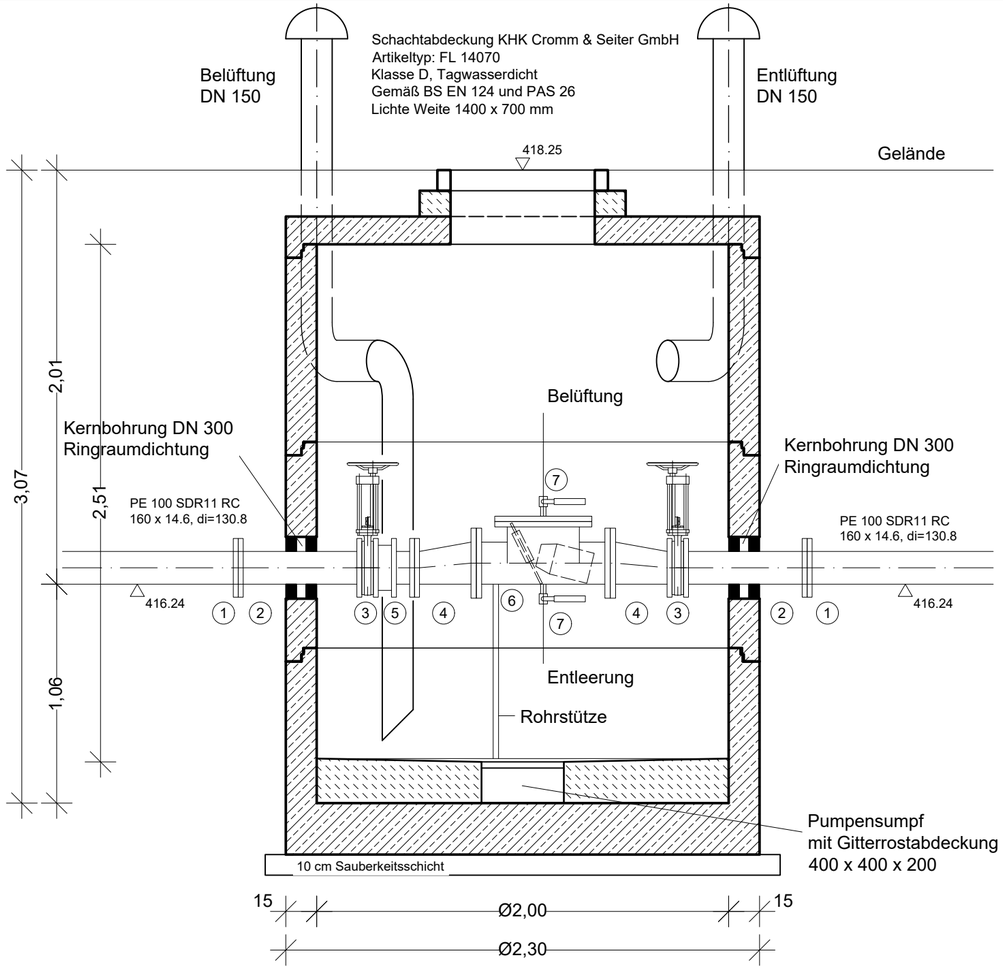

Armaturen und Formstücke

(1) 2 x PE-Vorschweißbund d=160
mit Losflansch DN 150

(2) 2 x FF-Stück DN 150/600
Wanddurchführung

(3) 2 x Plattenschieber DN 150
mit Handrad

(4) 2 x FFR-Stück exzentrisch DN 150/200

(5) 1 x Pass- und Ausbaustück DN 150

(6) 1 x Molchentnahmestück:
Rohrreinigungskasten
z.B. Fa. Boller, Typ BO-RK, DN 200
Edelstahl 1.4571 V4A
unten und in Abdeckung Abzweig DN 1"
innen angeschweißte Führungsschiene für Einschubrechen

(7) 2 x Kugelhahn DN 1"

# Molchentnahme
M = 1:10

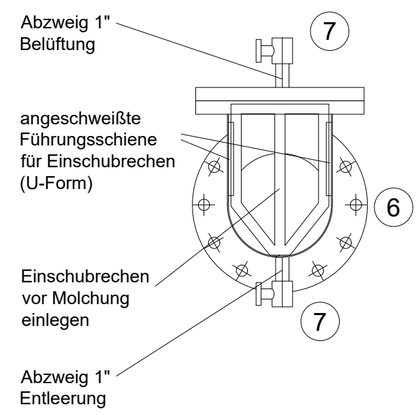

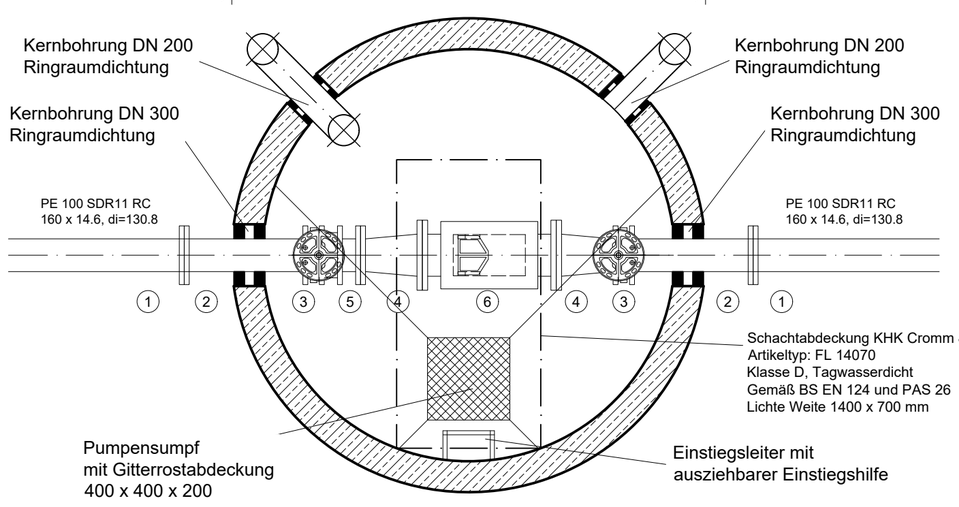

Einschubrechen

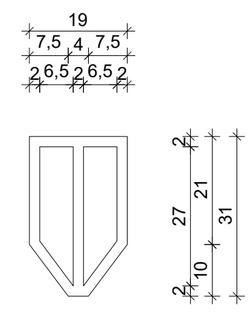

Einschubrechen
Edelstahl 1.4571 V4A
t = 10 mm

Index:	Art der Änderung:	Datum:	gezeichnet:

Projekt:

Abwasserüberleitung von Uttenhofen nach Pfaffenhofen

Stadt Pfaffenhofen/Ilm
Landkreis Pfaffenhofen/Ilm

GENEHMIGUNGSPLANUNG

Planinhalt:

Molchentnahmeschacht

Projekt Nr.: 1011.278

Datum: 24.02.2022

Plan-Nr./Index: GP KS02

Maßstab: 1:25, 1:10

Aufgestellt: M. Nowak

Plangrundlagen:
Geobasisdaten: Bayerische Vermessungsverwaltung
Digitale Flurkarte Stand 04/2021
Digitale topografische Karte DTK25
Orthophoto DOP80 Stand 07/2021
Bestand KA Pfaffenhofen: Büro GFM, 07/2021
Spartenauskünfte Stand 07/2021

Lagesystem: Gauss-Krüger

gezeichnet: S. Weingartner

Höhensystem: m.ü.NN (DHHN 12)

geprüft: K. Parth

Entwurfsverfasser:

Wipfler PLAN
Architekten
Bauingenieure
Vermessungsingenieure
Erschließungsträger

WipflerPLAN
Planungsgesellschaft mbH
Hohenwarter Straße 124
85276 Pfaffenhofen / Ilm
Tel.: 08441 5046-0
Fax: 08441 490204
www.wipflerplan.de
info@wipflerplan.de

Vorhabensträger:

Kommunalunternehmen
Stadtwerke
Pfaffenhofen a. d. Ilm

.....

Kommunalunternehmen
Stadtwerke
Pfaffenhofen a. d. Ilm

Michael-Weingartner- Straße 11
85276 Pfaffenhofen/Ilm
Tel.: 08441 4052-0
Fax: 08441 4052-3900
www.stadtwerke-pfaffenhofen.de
mail@stadtwerke-pfaffenhofen.de

Wipfler PLAN